Министерство образования и науки Российской Федерации

федеральное государственное бюджетное образовательное учреждение высшего профессионального образования

«Санкт-Петербургский государственный университет технологии и дизайна»

Шифр 01427

Всероссийская олимпиада школьников по технологии
Заключительный этап

Фамилия Михайлова

Имя Елизавета

Отчество Викторовна

Регион Ленинградская область

Класс 10

Подпись участника Е. Мих

Тур	Балл	Подпись жюри
1		
2		
3		
ИТОГО		

Санкт-Петербург
2015

148

101427

XVI Всероссийская олимпиада по технологии

Заключительный этап.

10-11 кл

Уважаемый участник!

Теоретические задания первого тура состоят из 25 заданий, в которых предложены тесты с одним или несколькими правильными ответами. Также предложены теоретические вопросы, на которые следует дать исчерпывающий ответ, и творческие задания.

Задача участника - внимательно ознакомиться с предложенными заданиями и выполнить их в строгом соответствии с формулировкой.

Каждый правильный ответ в заданиях с 1 по 15 и с 17 по 25 оценивается в 1 балл. Задание 16 оценивается в 11 баллов(детали кроя предложены дополнительно).

Всего за теоретический тур максимальное количество баллов, которое может набрать участник, составляет 35 баллов.

Задания теоретического конкурса по номинации
«Культура дома и декоративно-прикладное творчество»
10-11 класс

Код_____

Технология

1. *Вставьте пропущенные слова в цитату известного американского экономиста, социолога, историка Ростоу Уолта Уитмена .*
«Самое важное — использовать технологию **не только для снижения издержек и повышения** производительности**, но и как способ задействовать энергию, идеи и лучшие качества людей, их желание работать вместе с теми, кто разделяет их интересы и стремление деятельно улучшать собственную жизнь и жизнь человечества в целом».**

2. *Напишите, какое значение имеет представленное на фотографиях изобретение для индустрии моды?*
На снимках представлен сканер, оснащённый восемью 3D-камерами,позволяющими провести измерения со всех сторон, при этом записывая всю надлежащую информацию о размерах тела.

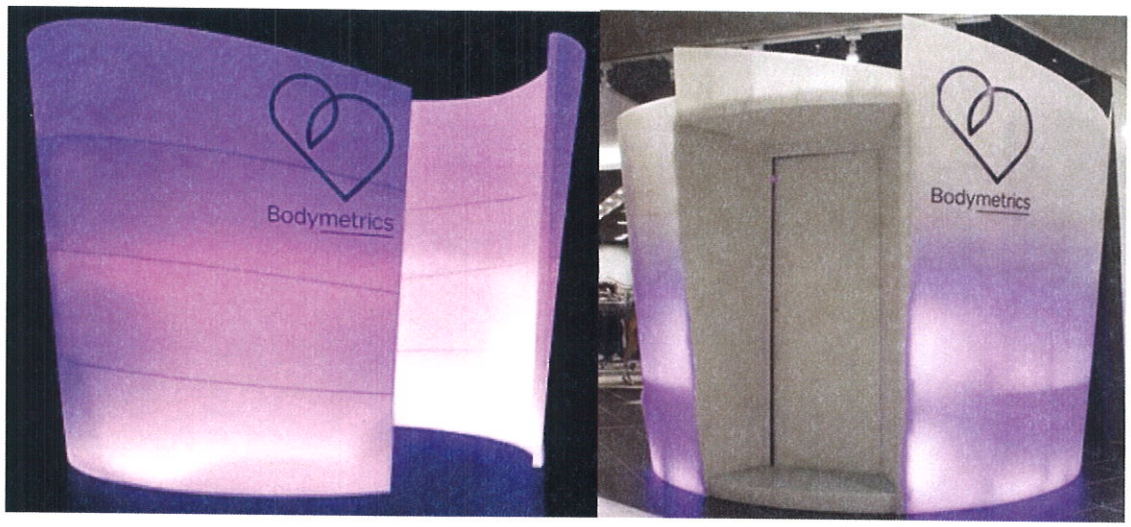

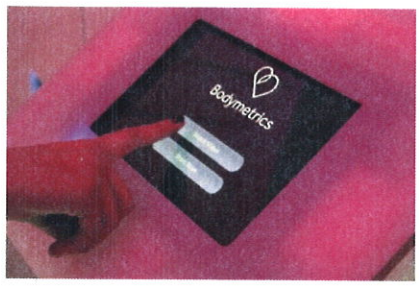

Ответ: Сканер помогает модельеру, закройщику при снятии мерок. Благодаря восьми камерам можно учесть все нюансы и особенности определенного человека, сделать идеальным для него костюм.

Кулинария

3. Назовите сельскохозяйственную культуру.

В рекламе, составленной журналистами конца XVIII века в России, речь шла о продукте, который одновременномог являтьсяи декоративным цветком, илекарством от всех болезней, и ядом, истребляющим насекомых, и средством для выведения пятен, и универсальным удобрением, и пищевым сырьем, из которого можно приготовить хлеб, крахмал, пудру, вино, дрожжи и т.д. Не правда ли, увидев рекламу, заманчиво было стать обладателем такого универсального продукта.

Ответ: Чеснок

4. Решите задачу и поясните: почему ягоды в кисель следует добавлять в конце варки.

Вам предложено приготовить жидкий кисель на 8 человек, ингредиент, который служитжелирующим веществом в киселе, впишите в таблицу продуктов. Соотношение ингредиентов в инструкционной карте приведено в 2 и 3 столбцах таблицы. Сколько понадобится продуктов на 8 человек, еслина 1 человека требуется 200 гготового продукта:

№	продукты	Количество продукта	Количество продукта на 8 чел.	Последовательность приготовления
1	2	3	4	5
1	Ягоды	1 стакан	4стакана	Перебрать, очистить, промыть ягоды и протереть сквозь сито
2 3	Вода Сахар	2,5 стакана 0,75 стакана	10 стаканов 3стакана	Влить в кастрюлю, засыпать сахар и размешать
4 5	Желирующее вещество-крахмал Вода	2 ст.ложки (для жидкогокиселя) 1 стакан	8ст.ложек 4стакана	Вскипятить полученный сироп. Развести крахмал в холодной кипяченой воде. Влить в сироп и дать еще раз закипеть. В горячий кисель положить приготовленное ягодное пюре и хорошо размешать.
	Итого готового продукта:	4 стакана	200г·8=1600г 16 стаканов	

Ответ: ягоды следует добавлять в конце варки для того, чтобы они не успели развариться

Решение: на 8 человек потребуется 8·200=1600г готового продукта

5. Назовите химические соединения, участвующие в реакции.

Добавляемую в бездрожжевое тесто пищевую (питьевую) соду $NaHCO_3$ «гасят» кефиром, уксусной или лимонной кислотами. Объясните причину образования пены.

Ответ: происходит реакция нейтрализации, в результате которой выделяется углекислый газ(CO_2), соответственно, образуется пена

6. Назовите,при помощи какого лакомства на Руси приучали детей к грамоте.

Издревле это лакомство как одно из самых доступных и широко распространенных видоврусского праздничного угощения служило украшением всякого стола. Без него не обходились в праздник, на именинах, свадьбах и других торжествах. И особенно лакомство с красиво написанными именами радовало маленьких покупателей.

Ответ: пряник

7. Закончите фразу.

При подготовке калачей к выпечке один из этапов технологического процесса заключается в выполнении разреза теста в середине изделия. Название этого этапа дошло из истории кулинарного искусства до наших дней в виде фразеологизма:

Ответ: свернуть калачиком

Материаловедение

8. Систематизируйте в таблице свойства химических волокон из приведенного перечня

а)гипоаллергенность; б) упругость; в) прочность во влажном состоянии; г) электризуемость; д) гигроскопичность; е) усадка; ж) драпируемость; з) износостойкость;

Сравнительная характеристика химических волокон

волокнистый состав ткани	**свойства волокон**	
	положительные	**отрицательные**
Вискозные	а) б) д)	е)
Ацетатные	ж) з)	е)
Капроновые	а) в)	г)

9. Объясните понятие.

Современная индустрия моды использует в проектировании и изготовлении одежды эффект «клоке».

Ответ: Могу предположить, что эффект клоке - это многослойность ?

10. Назовите элемент исторического костюма, о котором идет речьв произведении А.С.Пушкина «Граф Нулин».

"... Наталья Павловна спешит
Взбить пышный локон, шарф
накинуть,
Задёрнуть завес, стул подвинуть..."

А.С.Пушкина «Граф Нулин»

11. Заполните в схеме пропущенный этап технологии производства химических волокон.

Технология производства	⇒	1. Получение прядильного раствора	⇒	2. пропускание раствора через отверстие, образование	⇒	3. Отделка волокна

Машиноведение. Технология.

12. Назовите современные технологии изготовления одежды и стиль, в которых выполнены представленные на фотографиях изделия.

На фотографии представлены изделия голландского дизайнера Айрис Ван Эрпен, который в своих эпатажных коллекциях применяет резину и пластик. Платья выглядят словно скульптуры.

использование 3D принтера

Ответ: а) технология: использование ленты и пластика, может быть
б) стиль: абстракционизм

13.Назовите:
1)виды тканей, для получения которых в текстильной промышленности используется описанная машина,
2)назначение этих тканей

Жаккардовая машина - яркий пример машины с программным управлением, созданной задолго до появления вычислительных машин. Двоичным кодом набрана перфокарта: есть отверстие - нет отверстия. Соответственно, какая-то нить поднялась, какая-то нет. Челнок прокидывает в образовавшийся зев нить, формируя двусторонний орнамент, где одна сторона является цветовым или фактурным негативом другой. Поскольку для создания даже некрупного узора, требуется около 100 и более уточных нитей и ещё большее количество нитей основы, создавалось огромное количество перфорированных карт, которые связывались в единую ленту, Прокручиваясь, она могла занимать два этажа. Одной перфокарте соответствует один прокид челнока.

Ответ: 1. лен
2. может для создания гобеленов, ковров

Проектирование и изготовление швейного изделия

14.Отметьте знаком + правильный ответ.
Автором кроя «по косой» принято считать

- ☐- а) Коко Шанель;
- ☐- б) Эльза Скьяпарелли;
- ☐- в) Мадлен Вионе;
- ☑- г) Поля Пуаре.

15.*Найдите соответствие между деталью или элементом женского туалета и его описанием.*

Деталь или элемент женского туалета	**Описание**
1. ГОРЖЕТ, или ГОРЖЕТКА (фр.)	а) женский шарф из меха или перьев, например, страусовых. Был в моде в период романтизма, название получил от королевских удавов.
2 .БУФЫ (фр.)	б) кружевные или кисейные оборки по вороту или на груди мужской сорочки (мода XVIII в.), стоячий воротник мужской сорочки, выступающий над галстуком по обе стороны подбородка (XIX в.), отделка из кружев или легкой ткани в сборку на груди у женской и мужской блузки (XX-XXIв.в.).
3. БОА (фр., лат.)	в) деталь женского туалета - полоска меха, которую носят в качестве воротника. Надевается на плечи так, чтобы мех касался шеи или слегка спускался с плеч, иногда надевают на одно плечо.
4 .ЖАБО (фр.)	г) пышные складки, сборки на рукавах, юбках.

Ответ: *1* – б; *2* – г; *3* – а; *4* – б

Творческое задание

16.Дана выкройка платья-рубашки из джинсовой ткани (рис.1):

1) выполните план раскладки выкроек на ткани;
2) напишите последовательность изготовления (Таблица 1), учитывая, что цельнокроеные подборта, обтачка горловины спинки и верхний воротник будут укрепляться прокладкой, нарисуйте эскиз изделия;
3) рассчитайте расход ткани, если длина платья –90см ; длина рукава – 23см, ширина ткани -1,50 м ;
4) опишите внешний вид модели по предложенной форме.

90+30 + припуски

Детали кроя платья-рубашки

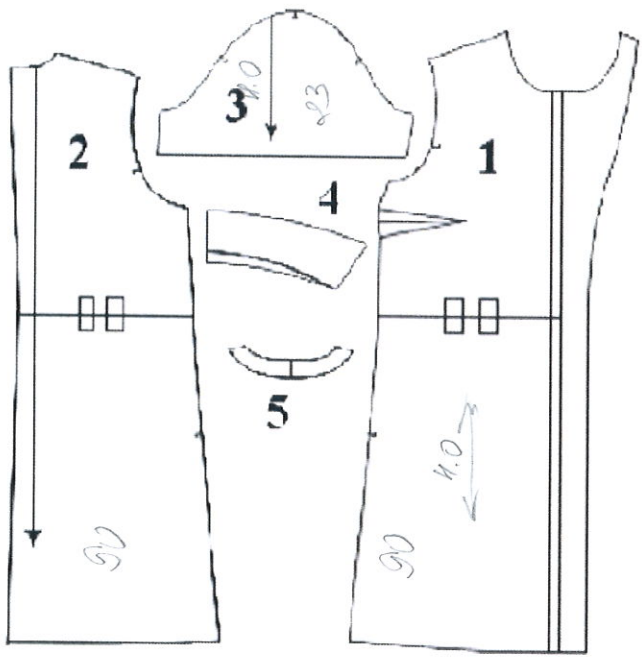

Детали кроя :
1. Полочка - 2 детали
2. Спинка - 2 детали
3. Рукав - 2 детали
4. Воротник - 2 детали со сгибом
5. Обтачка горловины спинки - 1 деталь

Рис.1.

1). План раскладки выкроек на ткани платья-рубашки

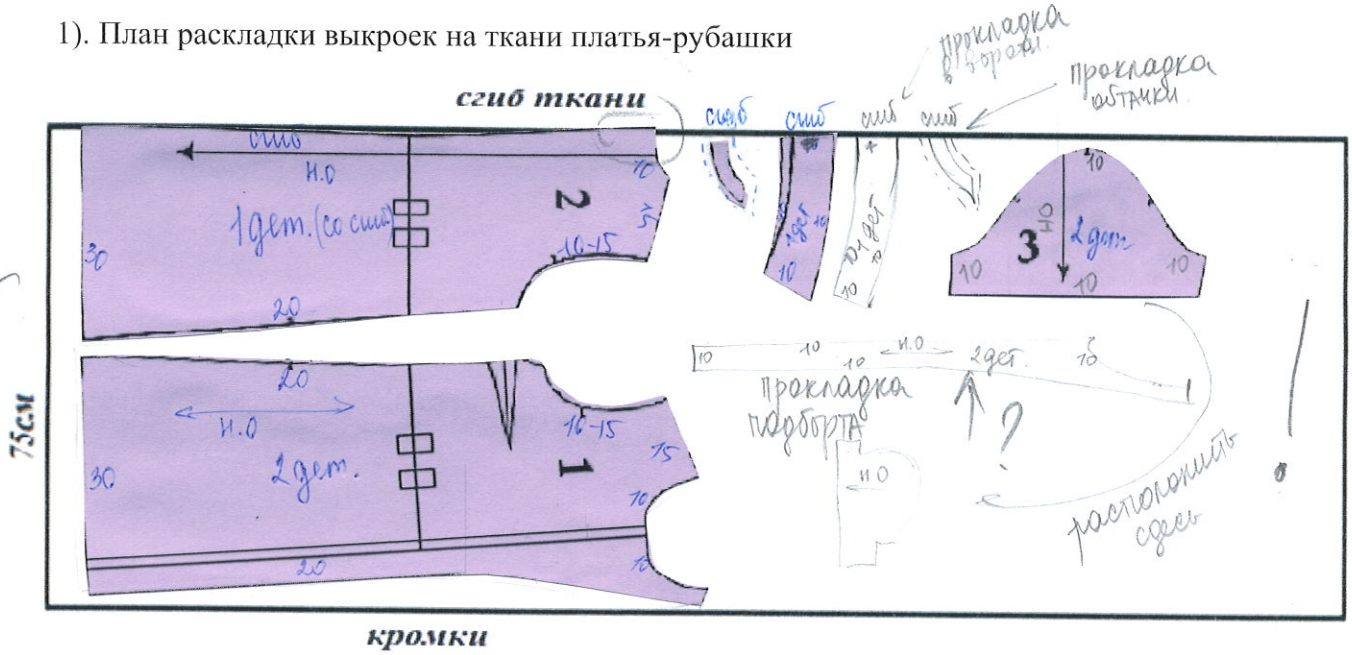

25

75см

2). Расчет расхода ткани: 90см + прибавки + на усадку +23 = 1,50 м

Через раскладкой выкройки - ВТО ткани

3). Последовательность поузловой обработки

Таблица 1

	последовательность поузловой обработки	эскиз платья-рубашки
+	раскрой ткани, обработка вытачек низа платья	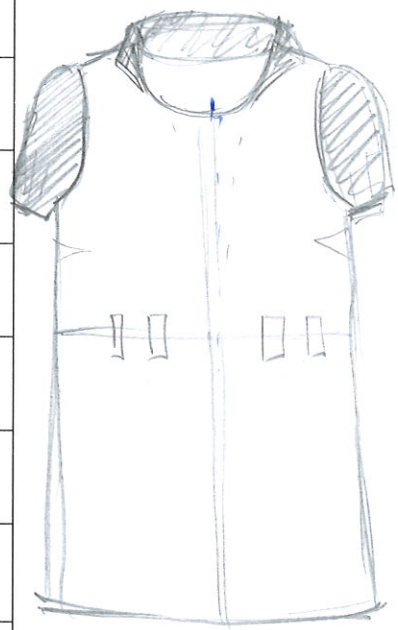
+	сметать, стачать боковые срезы	
+	обработка рукава	
+	вшачать рукав	
+	дублирование прокладкой обтачки, верхнего воротника и подборта	
+	обработка воротника, обтачки вшачивание молнии	
	пришачивание воротника, обтачки	
	пришачивание деталей-держателей пояса	
	окончательная ВТО изделия	

15

15 в полуу-ся

4.

1).Наименование изделия платье - рубашка

2).Характеристика ткани лен - гипоаллергенна, прочна, хорошо дышит

3).Силуэт прямой силуэт, пояс не стягивает талию-декоративный

4).Покрой рукавов рукава ~~фонарики~~ короткие, не пышные

5). Вид застежки планка

6.Описание по элементам:

История костюма.

17.На рисунке показана трансформация силуэта женского платья за 150 лет (1800 - 1950 гг.). Каждый из представленных силуэтов имеет свои характерные линии, выявляющие или скрывающие, а иногда и намеренно искажающие естественные линии фигуры.

Установите соответствие между представленными на эскизах силуэтами одежды и временными периодами моды, используя даты для справок:
~~1819~~,~~1880~~,1901,1927,~~1945~~, 1912 гг.

а- 1945	б- 1819	в- 1880	г- 1927	д- ~~1880~~ 1901

18.Охарактеризуйте название элемента исторического костюма, о котором идет речь в произведении А.С.Пушкина «Граф Нулин»:

"... Чекмень затянутый на нём,
Турецкий нож за кушаком..."
ЧЕКМЕНЬ - пояс, элемент мужской одежды

Рукоделие

19.Назовите не менее двух преимуществ описанной ниже лазерной технологии, применяемой в современной индустрии моды. С каким видом ручной вышивки можно провести аналогию?

При работе с тканями модные дизайнеры все чаще отдают предпочтение современным технологиям. Всвоих коллекциях они показали, что любые принты, мотивы и орнаменты на нарядах выглядят гораздо интереснее, если они нанесены лазером. Лазерная перфорация воссоздает в нарядах как простые рисунки, так и более сложные в исполнении художественные композиции.

Ответ: можно провести аналогию с прорезной гладью
Преимущества использования лазера в том, что получается интересное декоративное решение, тело дышит, орнамен выглядет интересным, траты времени на дизайн минимизированны

Интерьер

20.Отметьте знаком + правильный ответ.

Впервые в России крупные оранжереи и зимние сады появились в:

- ☑- а) XVIIIвеке;
- ☐- б) XVвеке;
- ☐- в) XIXвеке.

21.Отметьте знаком + правильный ответ

Паспарту – это …

- ☑- а) картонная рамка с вырезом в середине для фотографии или рисунка
- ☐- б) лист плотной бумаги, иногда с орнаментальной рамкой, на которую наклеивается иллюстрация
- ☐- в) деревянная рамка для картины
- ☐- г) подрамник под вышивку

22. Найдите соответствие между терминами и видами столового белья

Термин	Вид столового белья
1.Раннер	А – Столовая дорожка – один из модных трендов в оформлении столов. Как правило, ширина составляет 38-45 см, а длина примерно равна длине скатерти. Кроме эстетической функции, служит подтарельником, а постеленная поперек, объединяет людей, сидящих по противоположным сторонам стола.
2.Наперон	Б– Столовый аксессуар, предназначен для фуршетов и банкетов- это удобное решение, позволяющее красиво задрапировать праздничный стол. Она поможет визуально объединить несколько столов и поддержит оформление помещения подходящим цветом.
3.Плейсматы	В – Верхняяскатерть.Используется в качестве покрывала на скатерть, позволяет надежно защитить скатерть от загрязнений.
4. Фуршетная юбка	Г – Они выполняют несколько функций – защищают поверхность стола от загрязнений и повреждений, предотвращают скольжение посуды и приборов, а также являются хорошим рекламным носителем. Чаще всего данный вид столового белья имеет размер близкий к формату А3.
5. Салфетки	Д – Удлиненная салфетка (перекидка)–это салфетка в виде полоски, которая кладется поперек стола вместо столовой скатерти при сервировке на двоих или на четверых.
6. Сет	Е – Одни из самых ярких элементов декора стола, выполненные в одном стиле со скатертью украсят любой стол, придадут ему более праздничный вид, подчеркнут значимость мероприятия.

Ответ: 1 б 2 а 3 в 4 г 5 е 6 д

Семейная экономика

23. Впишите слово,ответьте на вопрос и аргументируйте свой ответ.

В противовес сети фастфуд(fastfood), представленной, например, ресторанами Макдональд, сеть слоу – фуд(slow–food) эногастрономическое движение за медленную, полезную и правильную традиционную еду началось в 1986 году. Его инициатором стала страна: Южная Корея .Является ли сеть slow–foodконкурентоспособнойсетиfastfood? Я считаю, что пока не является, так как быстрый ритм жизни в мегаполисах не позволяет питаться медленно. Но в будущем люди должны задуматься о правильном питании, начать беречь свое здоровье, и тогда slow food станет популярен

Ответ _____

Электротехника.

24.Решите задачу.

Швейный цех №1 по изготовлениюшорт из джинсовых тканейукомплектован 20 швейными машинами с сервоприводом(обеспечивающим энергосбережение) мощностью 4 кВт. Швейный цех № 2 по изготовлению блузок из хлопка укомплектован 20 швейными машинами с универсальным электроприводоммощностью 3,2 кВт. Оба цеха работают в 1 смену (8ч). На изготовление одного изделия затрачивают одинаковое время – 1час. Коэффициент использования оборудования в цехе №1 составляет 0,7, коэффициент использования оборудования в цехе №2 составляет 0,9. Какой цех, на Ваш взгляд, работает эффективнее.

Решение: ~~Второй цех работает эффективнее~~ Цеха работают с одинаковой эффективностью, так как использование оборудования в первом цехе ниже, ~~чем~~ чем во втором, но, зато, мощность машин в первом цехе больше

Профессиональное самоопределение, профессиональная деятельность

25.Сделайте прогноз применения «умной» одежды в профессиональной сфере:

В последние годы производители тканей, медики и программисты направили свои усилия на создание так называемой«умной» одежды. Первую в мире диагностическую рубашку создал в 2004 году индийский ученый СундаресанДжараяман. В нее были вшиты специальные волокна, позволяющие измерять температуру, частоту дыхания и пульсчеловека, даже снимать кардиограммы. Данные пересылались лечащему врачу. На рисунке изображена смарт- футболка(smartshirt)сенсорного строения.

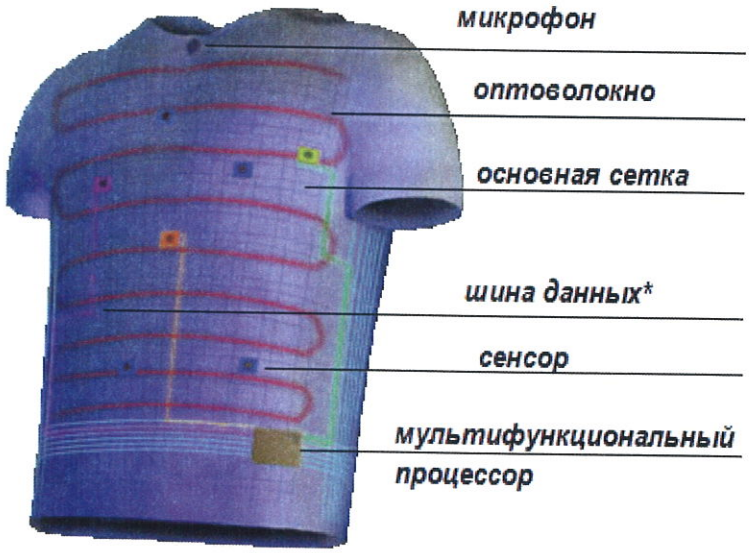

Шина данных предназначена для передачи данных между компонентами компьютера

Ответ: можно использовать в медицине, чтобы диагностировать больных, можно использовать в автогонках, спортивных соревнованиях, чтобы наблюдать за состоянием спортсмена, при погружениях у аквалангистов.

Практическое задание по моделированию. 10-11 класс.

«Моделирование платья в фольклорном стиле»

101427

Задание:

1. Внимательно прочитайте описание модели и рассмотрите эскиз.
2. Найдите различия с базовой конструкцией платья (см. лист «Базовый чертеж основы полуприлегающего платья для моделирования»).
3. В соответствии с эскизом нанесите новые линии фасона и обозначьте ваши действия по моделированию на чертеже основы платья на листе «Контроль практического задания». Используйте для этого стрелки, значки, слова, список и т.д.
4. Перенесите линии фасона на шаблон из цветной бумаги (чертеж на стр. 2 можно использовать для разрезания).
5. Изготовьте из цветной бумаги детали выкройки для раскладки на ткани.
6. Аккуратно наклейте детали выкройки на лист «Результат моделирования».
7. Нанесите на детали выкройки необходимые надписи для раскроя.

Эскиз	Описание модели
	Платье в фольклорном стиле полуприлегающего силуэта, отрезное по линии талии (фигурная линия). ✓ Перед – со средним швом, с разрезом в среднем шве; с вытачками по талии. ✓ Вырез горловины переда овальный формы, обработан окантовочной бейкой, переходящей в завязку-бант. ✓ Спинка – с вытачками по талии и с плечевыми вытачками. ✓ Юбка – двухшовная, с легким расширением книзу, со сборкой по верху и с широкой притачной оборкой по низу. ✓ Рукава – втачные, одношовные, со сборкой по окату. Нижняя часть рукавов оформлена настрочной кулиской для образования пышной сборки.

16,7

Контроль практического задания «Моделирование платья в фольклорном стиле»
Нанесение линий фасона и необходимых надписей на чертеж основы платья.

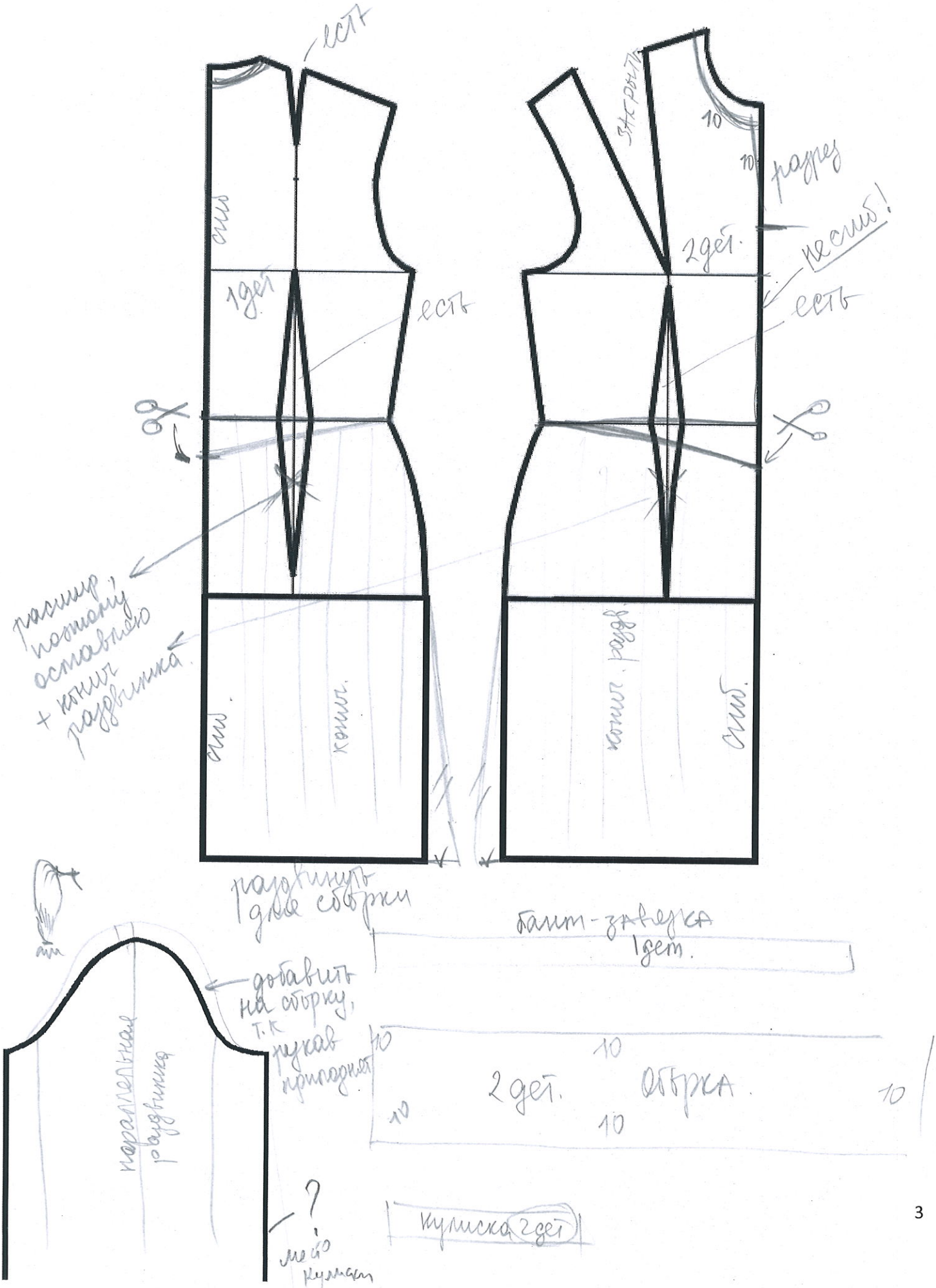

Результат моделирования (приклеить готовые выкройки модели)

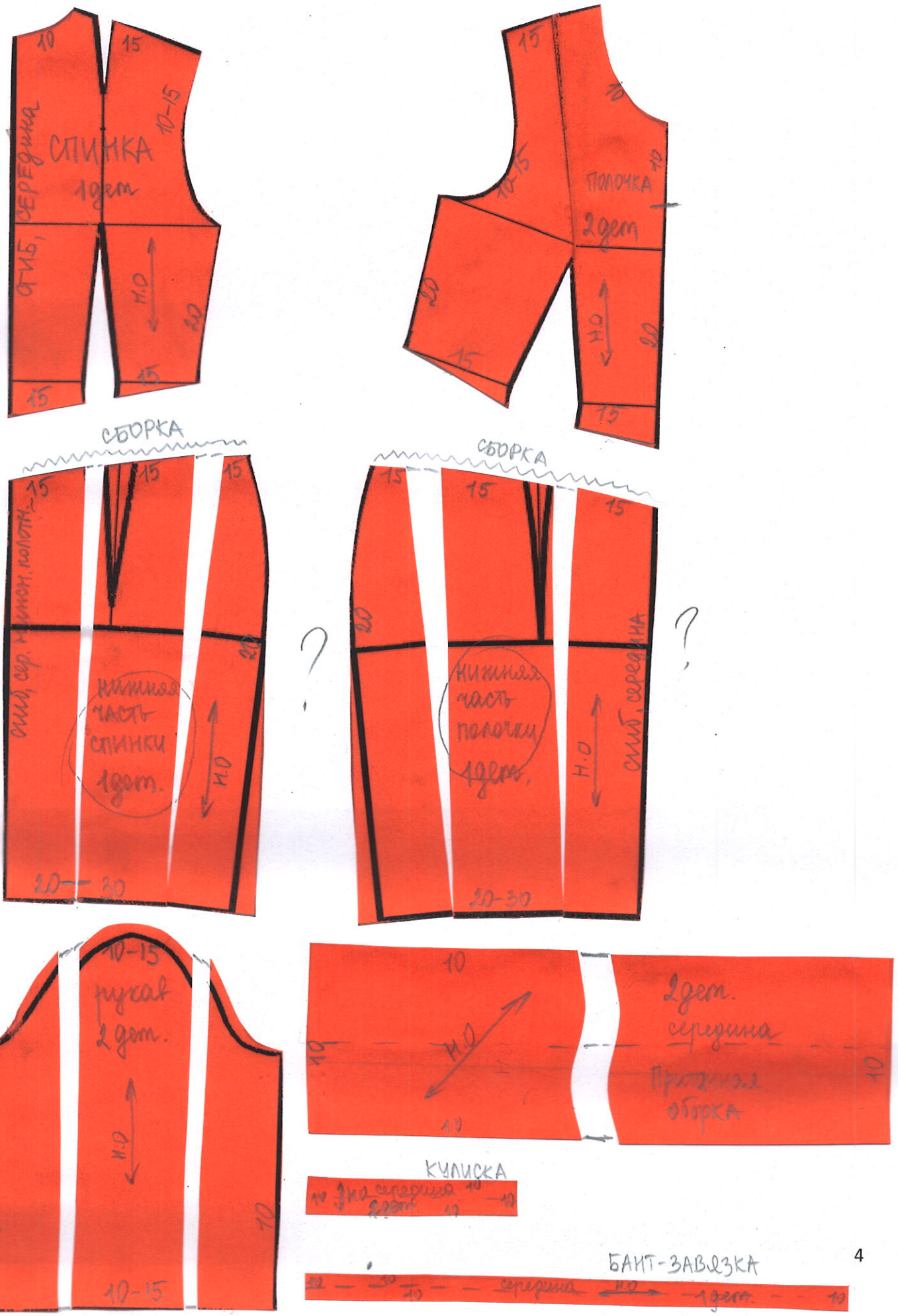

Карта пооперационного контроля. 11 класс
«Моделирование платья в фольклорном стиле»

№ п/п	Критерии оценивания	Баллы	Баллы по факту
	Нанесение новых линий фасона и надписей на чертеже основы платья	**9**	8
1	Определение положения фигурной линии талии на перела	1	1
2	Определение положения фигурной линии талии на спинке	1	1
3	Оформление линии горловины переда и спинки	1	1
4	Работа с нагрудной вытачкой (наличие надписей, значков). Линия разреза от вершины нагрудной вытачки до вершины талиевой.	1	1
5	Оформление положения линии оборки	0,5	0,5
6	Нанесение на чертеж линий для изменения формы юбки платья	0,5	0,5
7	Оформление боковых срезов (расширение) и линии низа юбки	1	1,0
8	Нанесение на чертеж линий для формирования оборки (надписи)	0,5	0,5
9	Нанесение на чертеж линий для изменения формы рукава	0,5	0,5
10	Особенности оформления нижней части рукава (кулиски)	1	0
11	Построение бейки-завязки	0,5	0,5
12	Построение кулиски	0,5	0,5
	Подготовка выкроек платья к раскрою	**11**	8,7
13	Выполнение полного комплекта деталей, соответствие их намеченным линиям, модели и масштабу , 1 характер моделирования переда и спинки, 2 характер моделирования рукава, 1 юбки платья, 2 оборки . 1	7	1 2 1 0 1 (5,6)
14	Название деталей	0,5	0,2
15	Количество деталей	1	1
16	Наличие контрольных линий (долевые нити на деталях, сгибы деталей, линии середины, меток под разрез, контрольных линий и точек)	1	1
17	Припуски на обработку каждого среза	1	1
18	Аккуратность выполнения моделирования	0,5	0,5
	Итого	**20**	16,7

Практическая работа по технологии обработки швейных изделий. 11,5

10-11 класс. «Обработка настенного саше-органайзера с карманами»

101427

Перед началом работы внимательно ознакомьтесь с заданием, изучите объект труда, наличие материалов и приспособлений для работы.

Задание:

Выполните обработку настенного саше-органайзера с карманами и оформите его элементами накладного декора из предложенных материалов.

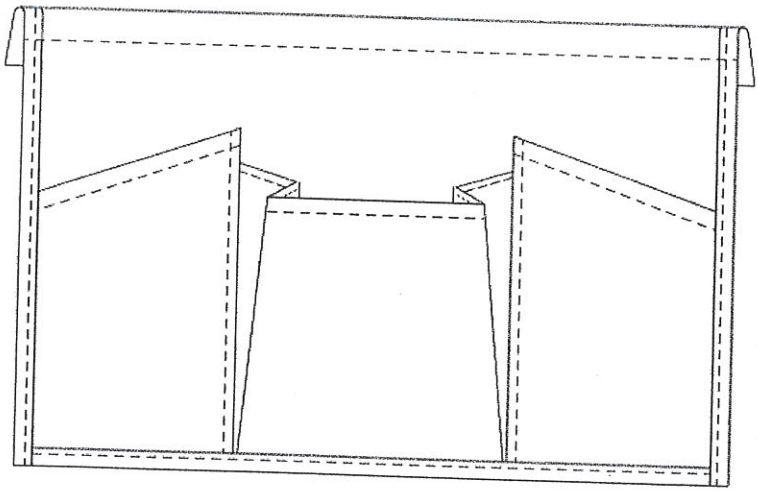

Материалы:

Основная ткань для саше - 330мм Х 330мм;
Ткань для раскроя карманов – 200мм Х 450 мм
Элементы декора: тесьма, кружево, пуговицы, ленты, косая бейка (в комплекте);
Косая бейка для обработки срезов саше -1 м;

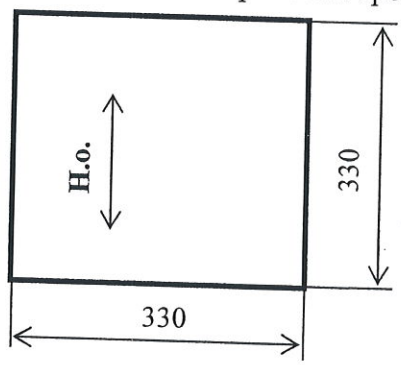

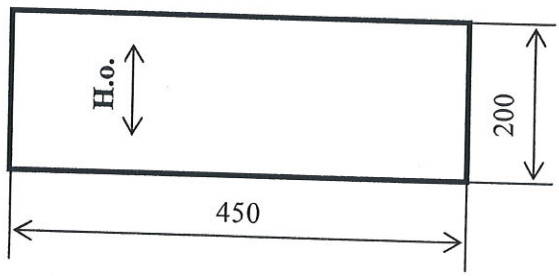

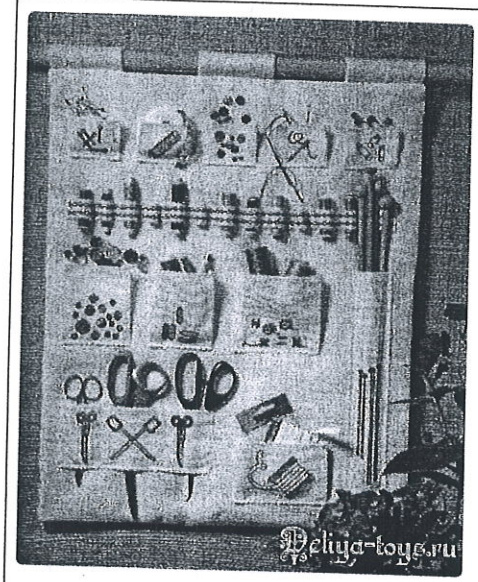

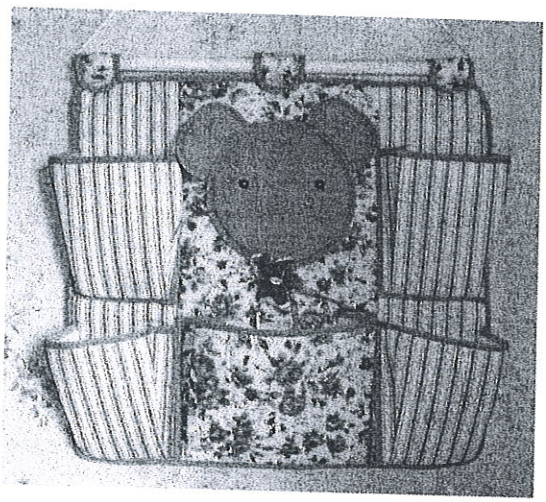

Саше-органайзер - это удивительная вещь, которая помогает хранить все необходимые мелочи под рукой благодаря своим многочисленным кармашкам, экономит место и, что очень важно - немассивно и при необходимости легко транспортируется вместе за нами. Карманы для хранения мелких и небольших предметов (очков, расчесок, спиц, ножниц и др.) могут быть различных размеров и формы. Внешний вид и отделка будет зависеть от Вашей фантазии. В качестве накладного декора можно использовать тесьму, кружево, аппликацию, пуговицы, ленты, косую бейку.

Последовательность выполнения и графическое изображение

Описание операции	Графическое изображение
1. Продумайте характер декорирования Вашего саше (выполните эскиз). Вы можете использовать любые предложенные материалы: тесьму, кружево, пуговицы, ленты, нитки мулине для вышивания, остатки косой бейки и отделочной ткани. От места расположения декора, возможно, поменяется порядок выполнения Вашей работы. **Не задерживайтесь на этом этапе!** По ходу работу Ваши первоначальные идеи могут слегка измениться. Удачи!	Место для Вашего предварительного эскиза
2. Произведите раскрой основы саше, соблюдая все правила раскроя. Размеры основной детали саше-органайзера даны с учетом припусков на швы.	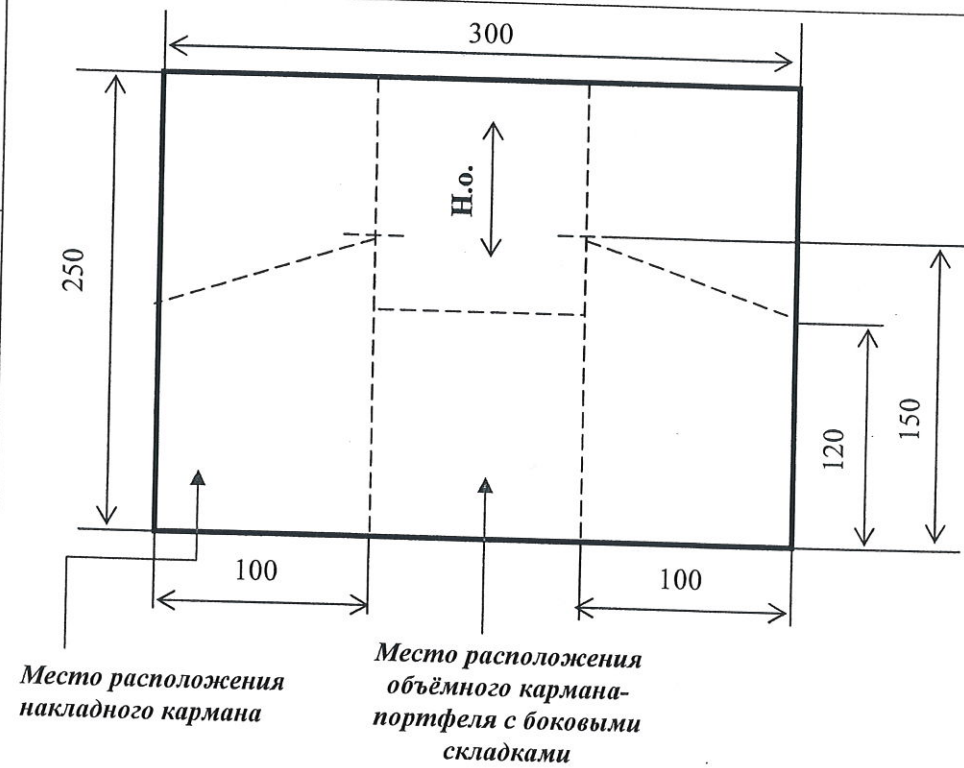
3. Прямыми смёточными стежками проложите контрольные вертикальные линии расположения карманов. Горизонтальными стежками отметьте их высоту и линии входа в карманы, как предусмотрено по модели. Слева и справа саше - накладные карманы, в центре – объёмный карман-портфель с боковыми складками.	
4. Из отделочной ткани произведите раскрой двух одинаковых накладных карманов со скошенным верхним срезом, соблюдая направление долевой нити и учитывая припуски. По длинному вертикальному срезу накладных карманов дать припуск в 10 мм, по скошенному верхнему срезу –25мм. Для выполнения кармана-портфеля выкроите деталь величиной 15смХ20 см без припусков на швы.	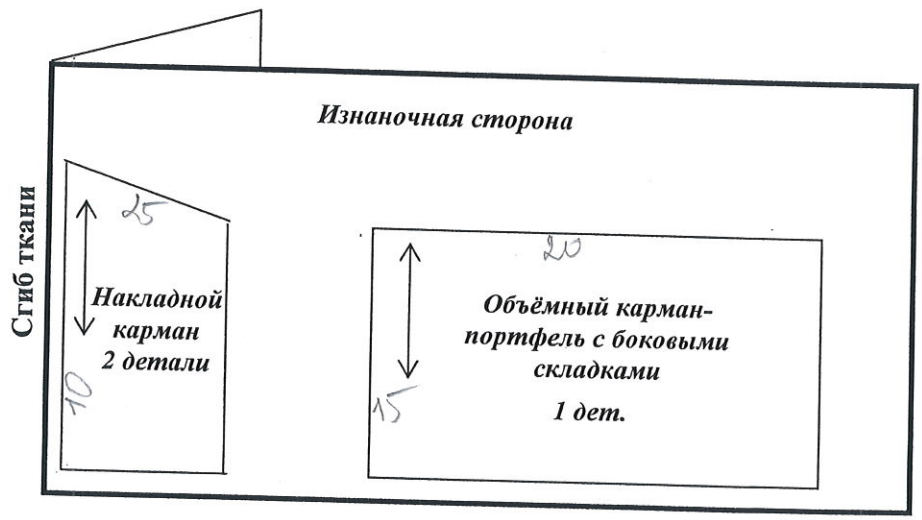

5. Обработайте верхний срез кармана-портфеля по всей его ширине швом вподгибку с закрытым срезом. Величина подгиба 15 мм. Ширина шва машинной строчки от обработанного среза детали 2÷3 мм. Приутюжьте с изнаночной стороны.

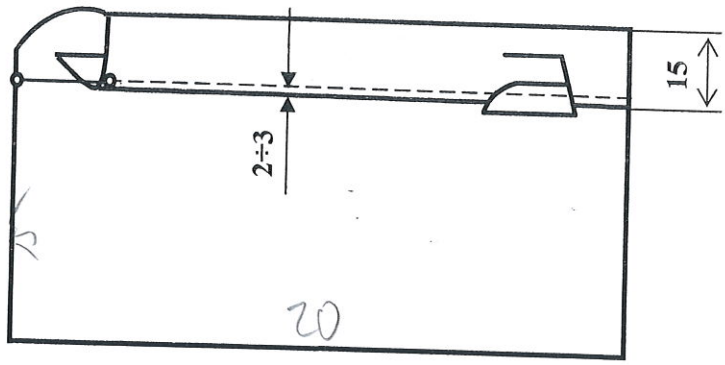

6.На кармане-портфеле наметьте место расположения боковых складок, учитывая глубину складок.

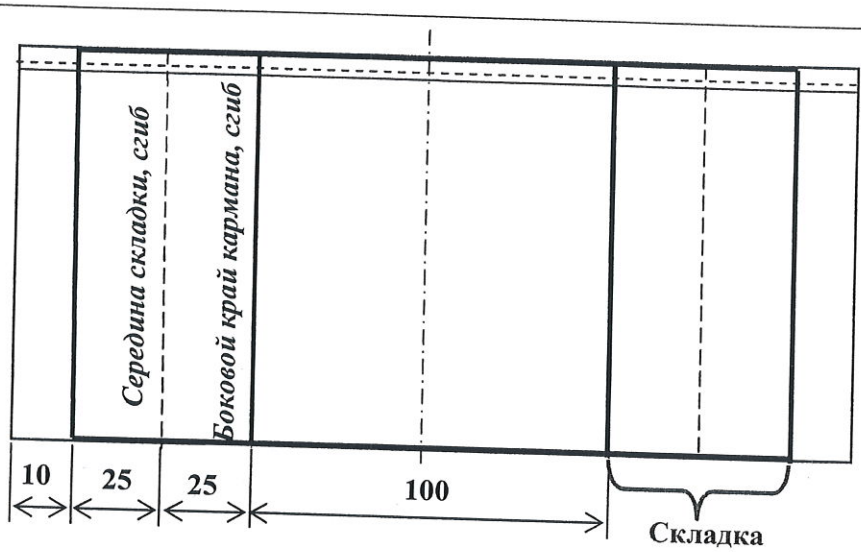

7. Заложите боковые складки кармана (см. пункт 6). Оставшиеся 10 мм – припуск на обработку боковых срезов кармана.
Хорошо приутюжьте правую и левую сторону кармана.

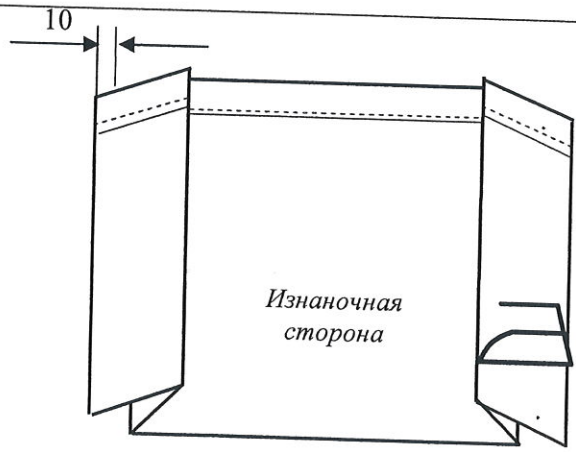

8. Расположите карман-портфель на средней вертикальной части саше, согласно схеме (см. п.3). Наметайте оставшиеся на обработку боковых срезов припуски на основную деталь саше. Расположите строчку намётывания на 1-2 мм ***к центру от контрольных вертикальных линий***.
Приутюжьте карман. Скрепите булавками сформированные складки по нижнему срезу саше.

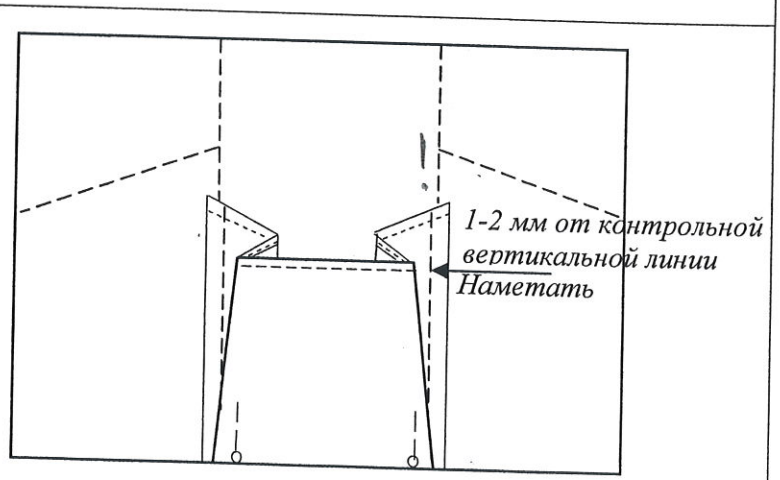

9. На накладных карманах обработайте скошенные входы в карман швом вподгибку с закрытым срезом. Величина подгиба 15 мм. Ширина шва машинной строчки от обработанного среза детали 2÷3 мм. Приутюжьте с изнаночной стороны.

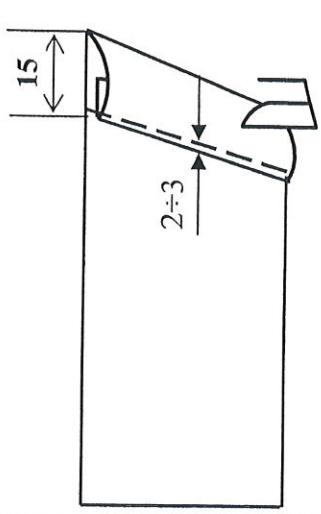

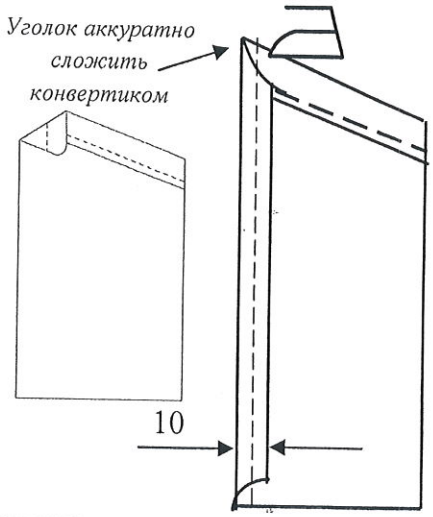

10.Длинные вертикальные срезы накладных карманов подогните на 10 мм на изнаночную сторону, заметайте, аккуратно складывая острый уголок кармана конвертиком. Приутюжьте.

11.Согласно предложенной схеме (см. п.3), расположите накладные карманы по намеченным вертикальным линиям, закрывая боковые припуски кармана-портфеля.
Приколите, наметайте по длинному вертикальному краю кармана. Настрочите шириной шва 1÷3 мм. Удалите нити временного назначения.
Приутюжьте. Скрепите булавками настроченные карманы к основе саше.

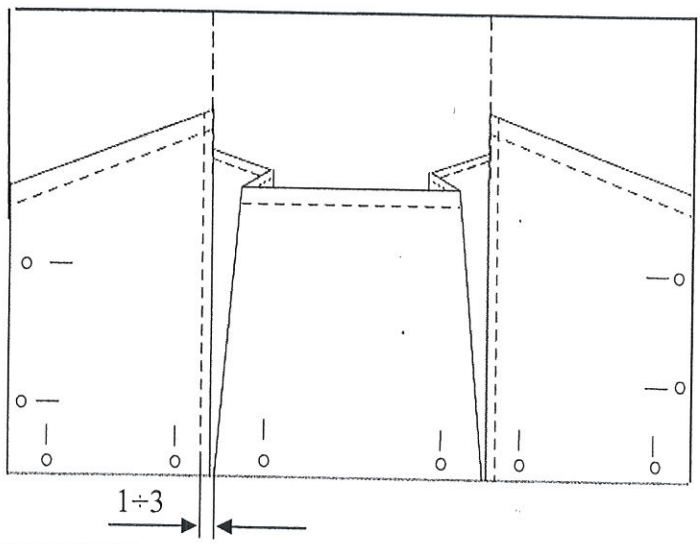

12. Обработайте нижний срез саше косой бейкой. Подготовьте косую бейку к обработке: сложите её вдоль пополам и приутюжьте.

13. Обработайте боковые срезы саше косой бейкой. Для аккуратного оформления ***нижних углов*** саше выполните подгиб косой бейки внутрь на 7÷10 мм, получая чисто обработанные уголки саше.

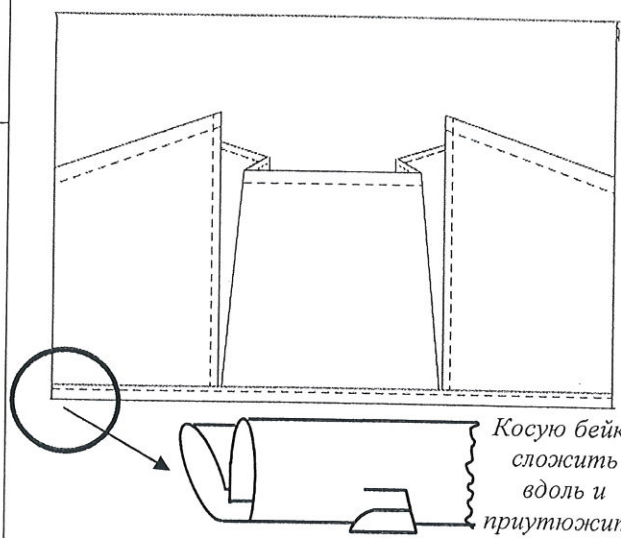

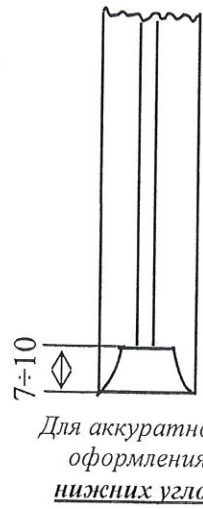

14. Верхний срез саше обработайте швом вподгибку с закрытым срезом для образования кулиски, в которую можно будет вдеть рейку-держатель. Величина подгиба **30 мм**; ширина шва машинной строчки от обработанного среза детали 2÷3 мм. Приутюжьте обработанный срез.

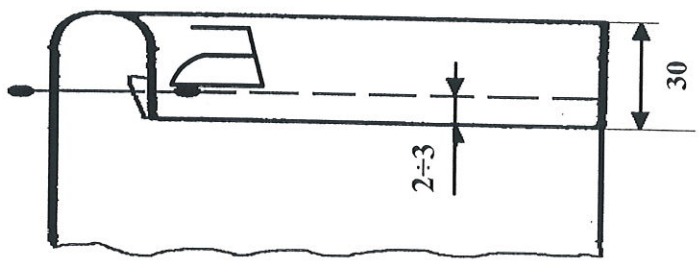

15. Выполните декорирование саше-органайзера, если вы к этому этапу ещё не приступали. Выбирайте легкие в исполнении, но эффектные способы отделки. Проведите окончательную влажно-тепловую обработку изделия.

Карта пооперационного контроля
«Обработка настенного саше-органайзера с карманами»

№ п/п	Критерии оценки	Баллы	По факту
1	Правильная организация рабочего места, соответствие одежды правилам безопасности (да/нет)	1	1
2	Детали выкроены с учетом направления нити основы, в соответствии с заданными размерами и правильным определением лицевой стороны. Размеры саше в готовом виде 210Х300 ± 7 мм (да/нет)	1	1
3	Симметричность расположения накладных карманов. Ширина накладных карманов одинакова. Высота их в готовом виде соответствует заданным (150мм по длинному краю от нижнего края саше, 120мм по короткому краю) (да/нет)	1	0,5
4	Качественная обработка острых уголков (конвертиком) на накладных карманах (да/нет)	1	0,5
5	Величина подгиба скошенных срезов накладных карманов (15мм ± 1 мм)	1	1
6	Ширина шва машинной строчки от обработанного среза на подгибе скошенных накладных карманах (3мм ± 1мм)	1	1
7	Качество настрочного шва по длинному вертикальному краю накладных карманов (2 ± 1мм)	1	1
8	Соответствие размерным характеристикам кармана-портфеля. Высота в готовом виде 120мм ± 2мм от нижнего края саше. Ширина 100мм± 2мм (да/нет)	1	1
9	Правильное формирование складок на кармане-портфеле. Качественная ВТО кармана-портфеля (да/нет)	1	1
10	Величина подгиба верхнего среза кармана-портфеля (15мм ± 1 мм)	1	1
11	Ширина шва машинной строчки от обработанного среза на подгибе кармана-портфеля (3мм ± 1мм)	1	1
12	Качество обработки нижнего среза саше (крепление карманов по нижнему срезу без складок и заминов, ширина косой бейки по всей длине нижнего среза одинакова, строчка ровная, в край) (да/нет)	1	0,5
13	Качество обработки боковых срезов саше (крепление карманов по боковым срезам без складок и заминов, ширина косой бейки по всей длине боковых срезов одинакова, аккуратное оформление нижних уголков (с подгибом косой бейки), строчка ровная, в край) (да/нет)	1	0
14	Качественная обработка подгиба верхнего среза саше 30 мм (± 2мм, да/нет)	1	0
15	Наличие закрепок, их оптимальная длина (5-7) ±1 мм	1	0,5
16	Качество влажно-тепловой обработки на всех этапах (да/нет)	1	0,5
	Характер декорирования саше органайзера		
17	Оригинальное использование декоративных элементов отделки (да/нет)	1	0
18	Грамотное композиционное решение и согласованность с размерами (да/нет)	1	0
19	Внешний вид (цветовая гамма ниток…тесьмы…, аккуратность выполненной работы, в том числе и качество изнаночной стороны) (да/нет)	2	0
	Итого:	**20**	14,5

Особые замечания: _____

Отметка о несоблюдении безопасных приемов труда: _____